Основные преимущества парника арочного для индивидуального хозяйства

Парник арочный изготовлен из оцинкованного профиля. Это позволяет значительно снизить вес конструкции по сравнению с подобными изделиями без потери прочностных характеристик. Срок службы каркаса не менее 10 лет. В конструкции парника предусмотрена возможность ее быстрой сборки и установки дополнительных секций. Крепление пленки с помощью капронового шнура в пазу позволяет надежно ее фиксировать, предохраняя от излишних повреждений. Благодаря этому, значительно увеличивается срок службы пленочного покрытия, что невозможно при иных способах крепления. Время сборки теплицы 25-30 минут.

ТАБЛИЦА КОМПЛЕКТНОСТИ.

№ П/П	Наименование деталей	Кол-во деталей	Вид
1	Изогнутый профиль (дуга)	18 шт.	
2	Прямой профиль (прогон) длина 1,32 м	20 шт.	
3	Добавочный профиль, длина 1 м	18 шт.	
4	Метизы (болты, гайки)	45 шт.	
5	Полиэт. плёнка, шир 4 м	8,3 м	
6	Шнур капроновый	25 м	

ПОРЯДОК СБОРКИ

Согласно схеме, первоначально (рис.1) стыкуются две дуги (стягиваются) и в центре (место стыковки) крепится, согласно крайнему отверстию, центральный прогон (2). В дугах и прогонах есть отверстия, соответствующие условиям сборки. Аналогично другие дуги крепятся на прогоне с помощью метизов. После сборки каркаса и установки его на место использования, каркас накрывается пленкой, поверх которой натягивается шнур (рис.2). Шнур натягивается по крайним дугам и, далее через одну.

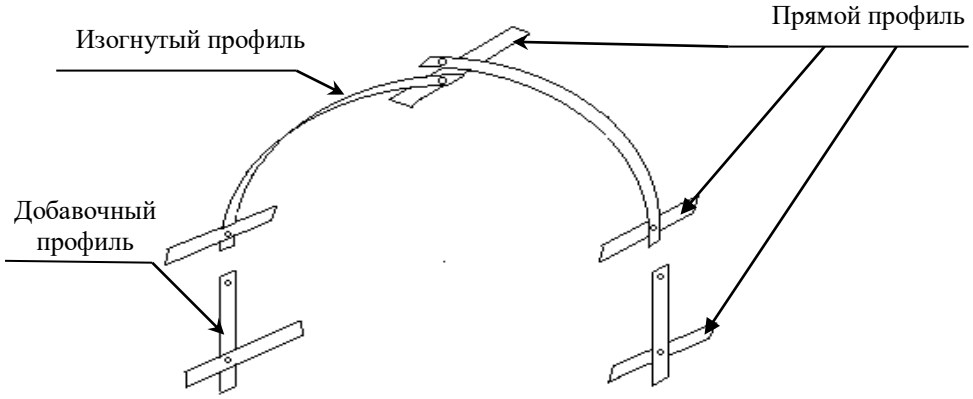

Для увеличения устойчивости данного изделия – надежно фиксируйте его в грунте

*Сборка деталей каркаса парника

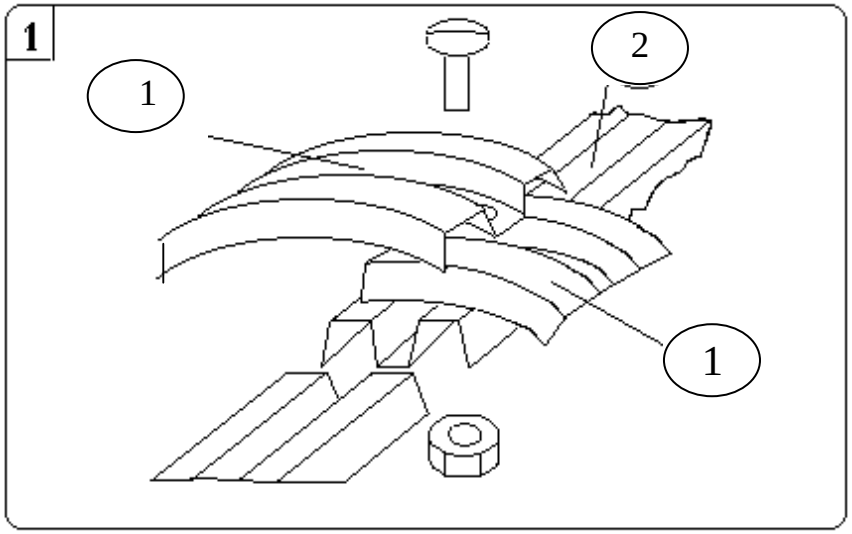

Общий (боковой) вид каркаса парника

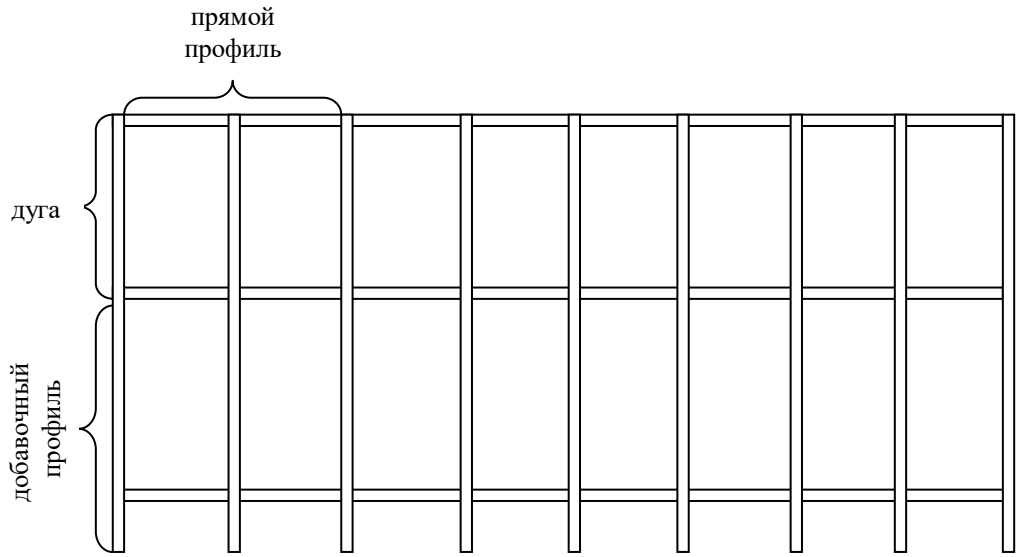

Меры предосторожности:

при сборке теплицы оберегайте руки от порезов об острые кромки деталей.

Крепление пленки с помощью капронового шнура

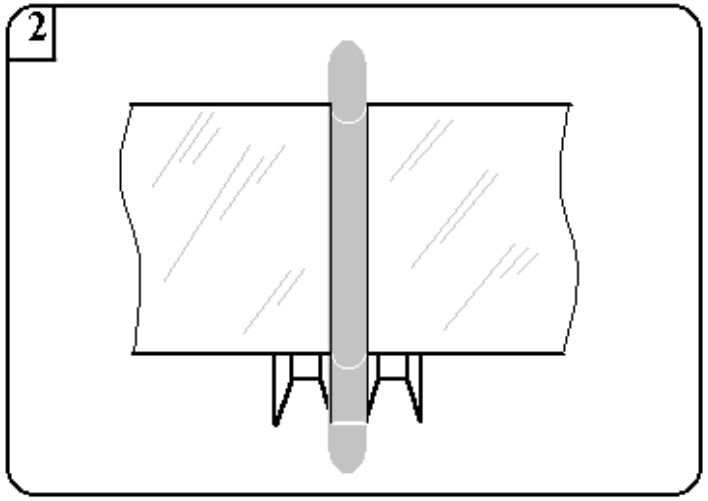

Зафиксируйте пленку шнуром в пазу профиля (через дугу). Натяните шнур и привяжите его за нижние перекладины парника. В торцах соберите пленку «гармошкой» и обвяжите шнуром.

Продукция не подлежит обязательной сертификации

АГРОСФЕРА

ПАРНИК АРОЧНЫЙ «АГРОСФЕРА-37»

изготовлен из оцинкованного профиля
в комплекте с пленочным покрытием

<u>общие данные изделия</u>
длина - 5,1 м
высота - 1,60 м
ширина – 1,54 м

техническое описание
инструкция по сборке

www.агросфера.рф